Aquamusique Amplifier for 2x50W + 2x70W Sub-Aquatic speakers

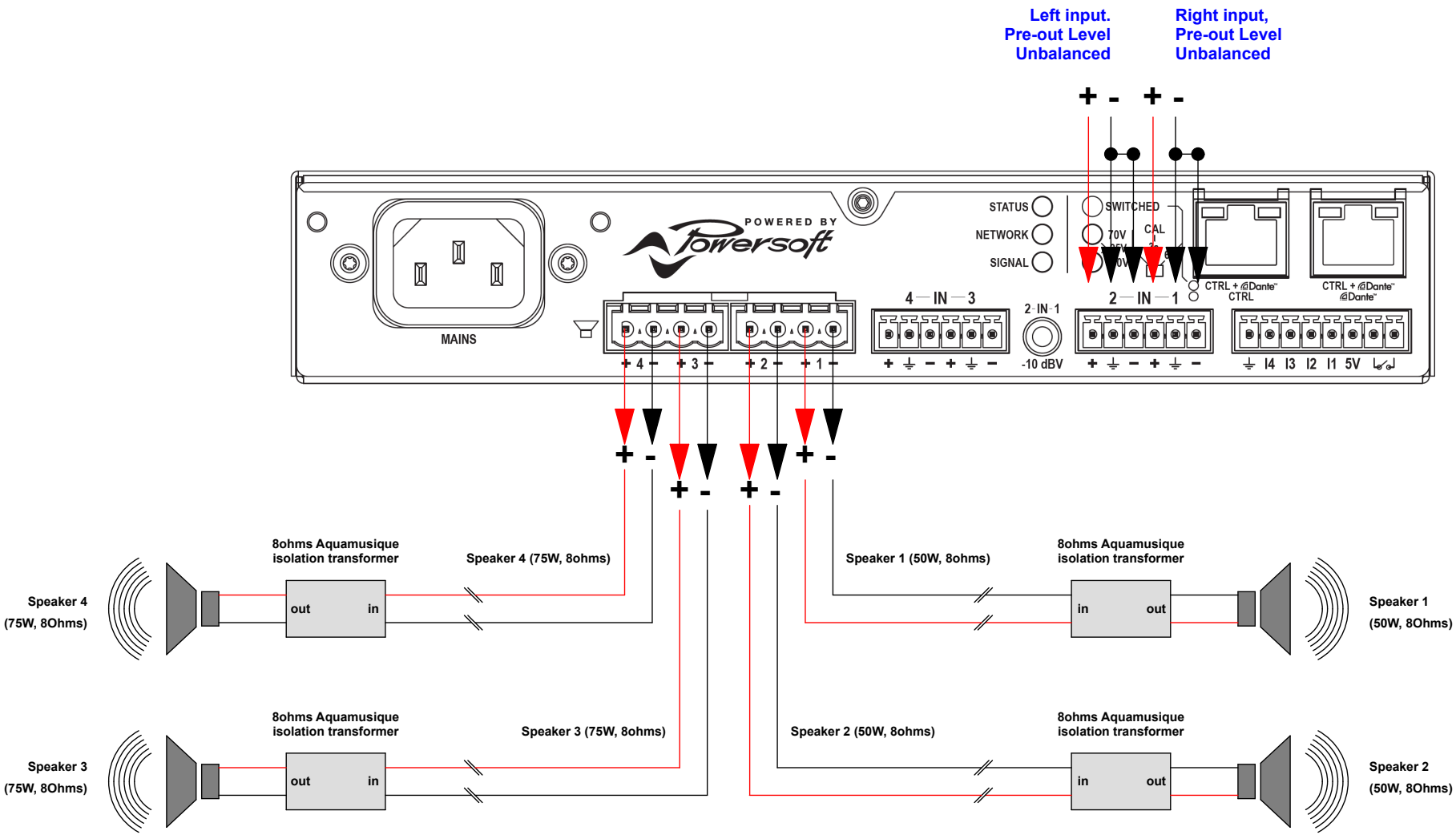

COMENTARIOS

Proyecto

Cliente

Direccion

Escala

Din A3: 1/100
Din A2: 1/50
Din A1: 1/x

Revision

27-07-2020

Contactos

Plano

Aquamusique Europe